Elementy		Nr pręta	Średnica	Długość (m)	Liczba prętów		Długość całkowita (m)	Masa (kg)	Masa ogólna (kg)	Schemat (mm)
Nazwa	Liczba				w elemencie	ogółem				
"A"	2	47	20	2,40	2	4	9,60	23,71	47,42	90 / 80 / 78
		48	20	2,40	2	4	9,60	23,71		90 / 77 / 73
"B"	2	49	20	2,40	2	4	9,60	23,71	47,42	90 / 80 / 78
		50	20	2,40	2	4	9,60	23,71		90 / 77 / 73
"C"	3	51	20	2,39	2	6	14,34	35,42	70,99	90 / 80 / 69
		52	20	2,40	2	6	14,40	35,57		90 / 77 / 73
"D"	2	53	20	2,39	2	4	9,56	23,61	47,33	90 / 79 / 70
		54	20	2,40	2	4	9,60	23,71		90 / 77 / 73
"E"	9	55	20	2,44	2	18	43,92	108,48	108,48	90 / 154
		1	14	1,61	956	956	1539,16	1862,38		40 / 23 / 35 / 23 / 40
		2	16	7,09	62	62	439,58	694,54		709
		3	16	11,32	31	31	350,92	554,45		1132
		4	12	11,32	21	21	237,72	211,10		1132
		5	16	7,07	44	44	311,08	491,51		707
		6	12	6,99	42	42	293,58	260,70		699
		7	12	6,97	24	24	167,28	148,54		697
		8	20	6,45	93	93	599,85	1481,63		645
		9	20	5,17	15	15	77,55	191,55		517
		10	16	9,57	31	31	296,67	468,74		957
		11	12	9,57	21	21	200,97	178,46		957
		12	20	6,91	486	486	3358,26	8294,90		691
		13	20	3,55	41	41	145,55	359,51		355
		14	16	5,00	13	13	65,00	102,70		500
		15	16	3,55	120	120	426,00	673,08		355
		16	12	3,55	118	118	418,90	371,98		355
		17	12	5,00	13	13	65,00	57,72		500
Płyta pozioma	1	18	12	11,77	13	13	153,01	135,87		30 / 30 / 23 / 1071 / 23
		19	12	10,32	109	109	1124,88	998,89		30 / 30 / 23 / 926 / 23
		20	16	11,77	13	13	153,01	241,76		30 / 30 / 23 / 1071 / 23
		21	16	10,32	108	108	1114,56	1761,00		30 / 30 / 23 / 926 / 23
		22	12	6,96	10	10	69,60	61,80		30 / 30 / 23 / 590 / 23
		23	16	6,96	10	10	69,60	109,97		30 / 30 / 23 / 590 / 23
		24	16	12,07	147	147	1774,29	2803,38	32196,28	1154 / 23 / 30
		25	16	4,81	52	52	250,12	395,19		428 / 23 / 30
		26	16	6,23	14	14	87,22	137,81		517 / 23 / 23 / 30 / 30
		27	12	12,05	31	31	373,55	331,71		1152 / 23 / 30
		28	12	4,63	13	13	60,19	53,45		410 / 23 / 30
		29	16	11,80	52	52	613,60	969,49		1127 / 23 / 30
		30	16	1,59	52	52	82,68	130,63		106 / 23 / 30
		31	12	11,82	13	13	153,66	136,45		1129 / 23 / 30
		32	12	1,37	13	13	17,81	15,82		84 / 23 / 30
		33	16	3,16	52	52	164,32	259,63		263 / 23 / 30
		34	12	2,98	13	13	38,74	34,40		245 / 23 / 30
		35	16	3,14	43	43	135,02	213,33		261 / 23 / 30
		36	16	10,16	9	9	91,44	144,48		910 / 23 / 23 / 30 / 30
		37	12	10,16	8	8	81,28	72,18		910 / 23 / 23 / 30 / 30
		38	12	2,96	5	5	14,80	13,14		243 / 23 / 30
		39	16	9,10	9	9	81,90	129,40		910
		40	12	9,10	8	8	72,80	64,65		910
		41	12	2,40	297	297	712,80	632,97		115 / 10
		42	20	3,15	515	515	1622,25	4006,96		80 / 235
		43	12	1,66	587	587	974,42	865,28		31 / 135
		44	12	2,45	223	223	546,35	485,16		115 / 15
		45	12	2,48	93	93	230,64	204,81		10 / 94 / 20
		46	12	2,32	186	186	431,52	383,19		10 / 86 / 20

A-IIIN	# 12	# 14	# 16	# 20
Ciężar jednostkowy (kg/m)	0,89	1,21	1,58	2,47
Długość całkowita (m)	6439,50	1539,16	6507,01	5933,68
Ciężar całkowity (kg)	5718,28	1862,38	10281,08	14656,19
Masa całkowita: (kg)	32517,93			

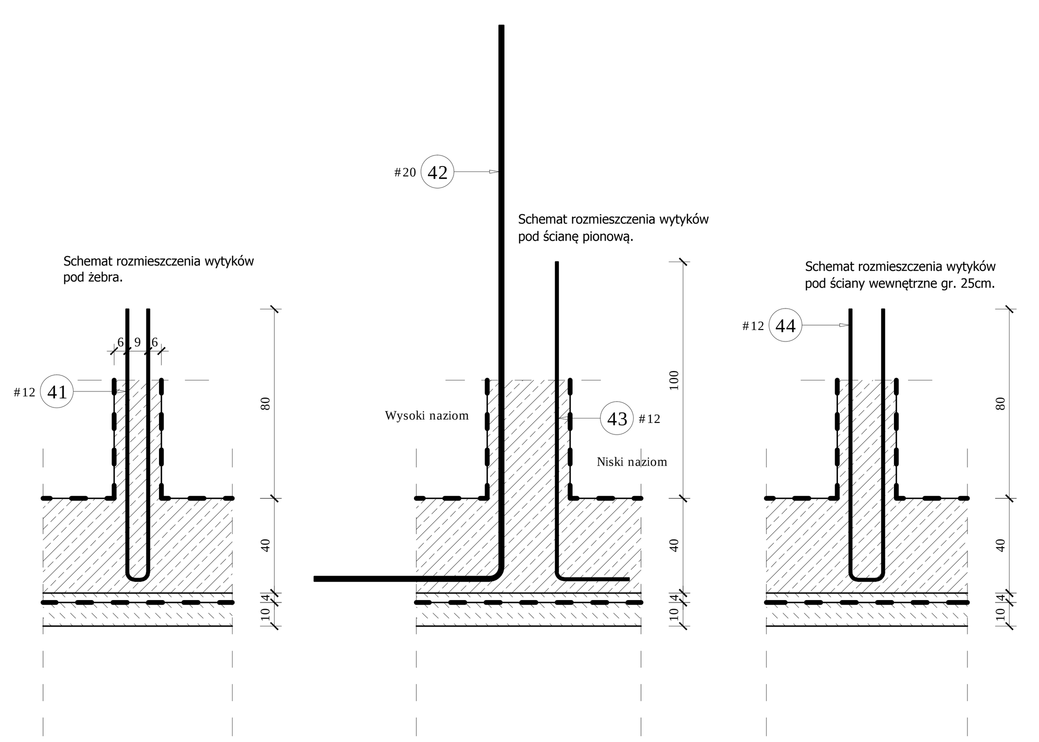

3-3

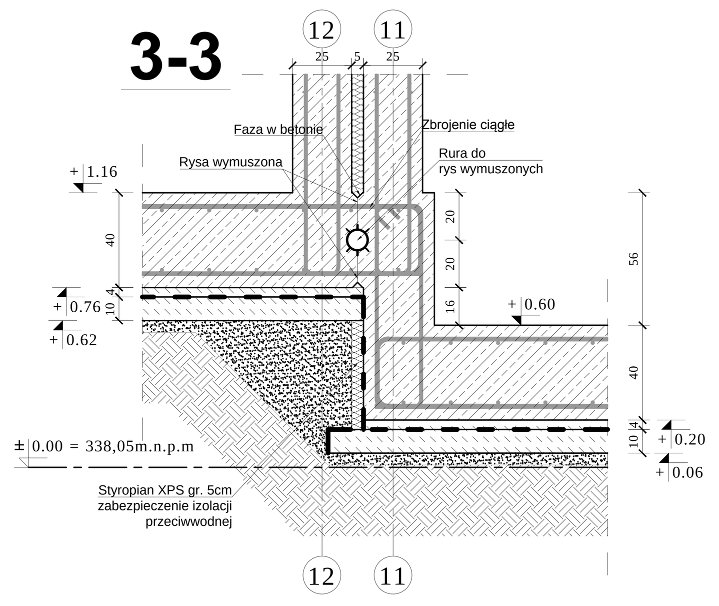

2-2

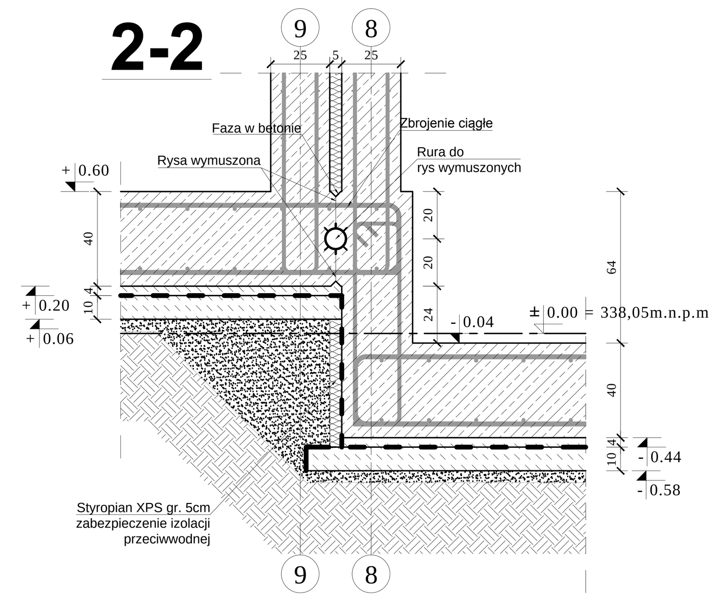

1-1

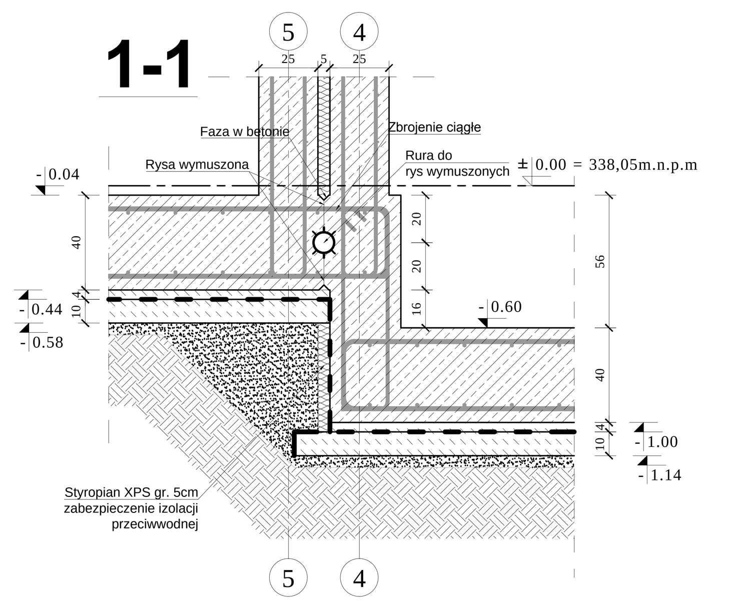

SZCZEGÓŁ "A"

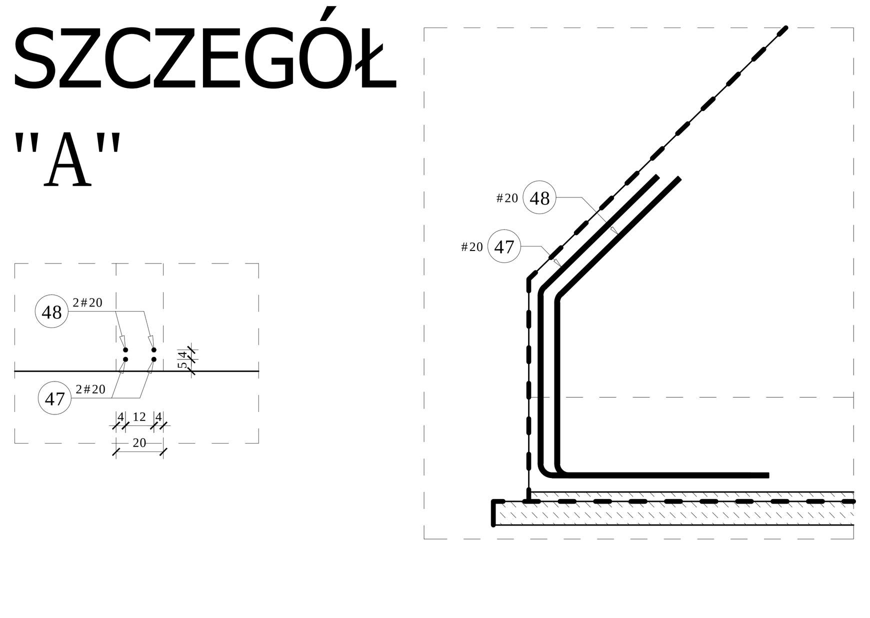

SZCZEGÓŁ "B"

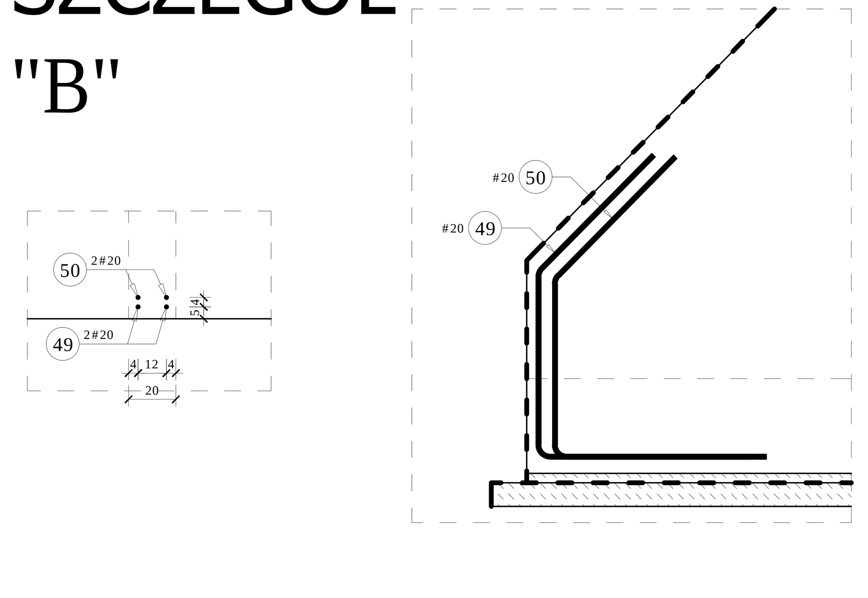

SZCZEGÓŁ "C"

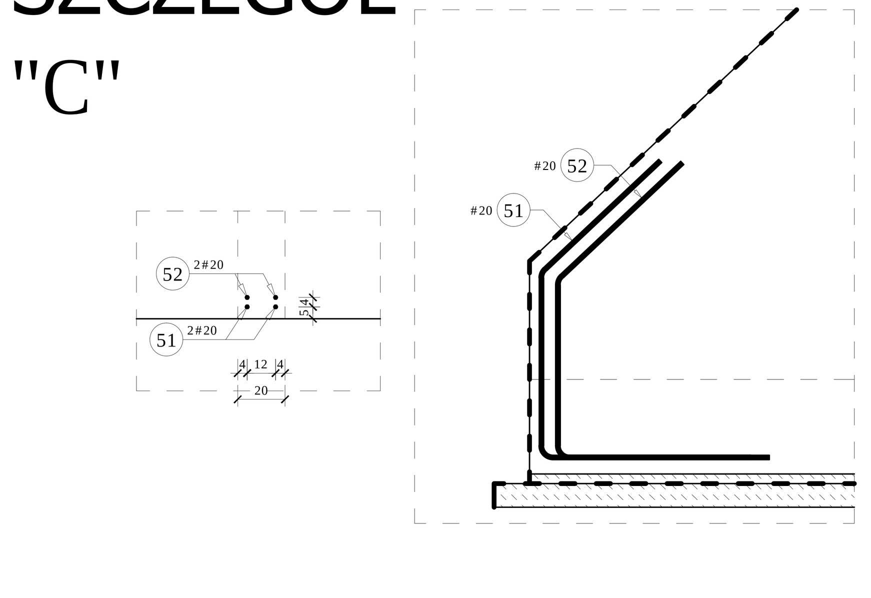

SZCZEGÓŁ "D"

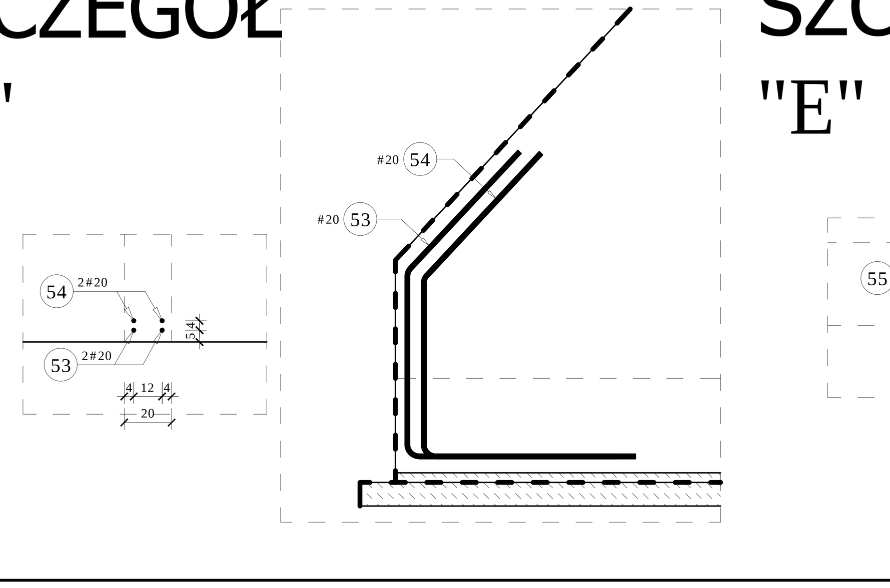

SZCZEGÓŁ "E"

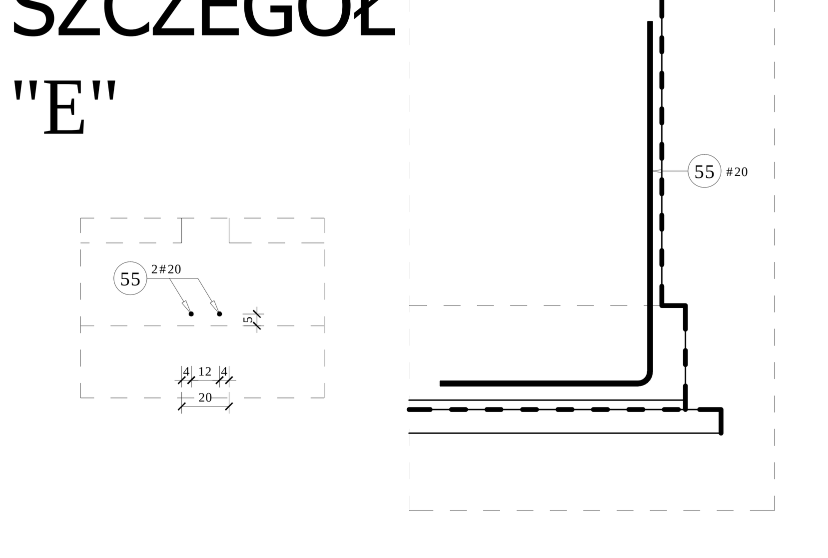

BETON C30/37 (B37)
STAL ZBROJENIOWA A-I; A-IIIN, RB500W
grubość płyty 30 cm
Klasa ekspozycji betonu: XC1

UWAGA:
1. Rozpatrywać łącznie z proj. Architektury, Instalacji oraz pozostałymi rys. proj. Konstrukcji.
2. Przed wykonaniem elementów sprawdzić wymiary na budowie.
3. W przypadku braku szczegółowych zaleceń w projektciedotyczących wykonania poszczególnych elementów obiektu, należy zastosować zasady sztuki budowlanej i obowiązujące Polskie Normy.
4. Obiekt wykonać z zasadami sztuki budowlanej i obowiązujących Polskich Norm.
5. Autor nie ponosi odpowiedzialności za wszelkie zmiany wprowadzone bez jego zgody na etapie realizcji przez inwestora.

meritum grupa budowlana
m e r i t u m Grupa Budowlana spółka z ograniczoną odpowiedzialnością sp.k.,
32-500 Chrzanów ul. Oświęcimska 90B tel./fax. (032) 623 35 13

	Nazwisko	Podpis	Nr uprawnień	Data	Stadium:
Projektował	mgr inż. Andrzej Smaga		MAP/0289/PWOK/08 w spec. konstr. -bud.	03.2014	PW
Opracował	inż. Łukasz Cabaj	Cabaj			Skala: 1:20 1:50

Inwestor: Komenda Wojewódzka Policji z siedzibą w Katowicach przy ul. Lompy 19

Inwestycja: "Budowa kompleksu budynków Komendy Miejskiej Policji przy ul. Wapiennej w Bielsku-Białej wraz z budową dwóch zjazdów, chodników, dróg wewnętrznych, miejsc parkingowych, kojców dla psów oraz infrastruktury technicznej przy ul. Wapiennej i Piekarskiej w Bielsku Białej na dz. nr 4102/15, 4102/16, 4102/12, 4079/149 oraz 4198/117"

Lokalizacja: Bielsko - Biała, ul. Wapienna i Piekarska działki nr: 4102/15, 4102/16, 4102/12, 4079/149 oraz 4198/117

Nazwa rysunku: SCHEMAT ZBROJENIA PŁYT DENNYCH KOJCE

Branża: KONSTRUKCJA

Nr rys.: K/K/04